Müllboxen
Geräteboxen

Designserie 1100V – Vorderbox

Designserie Typ P für Container bis 1100 Liter

Unsere Designserien sind serienmäßig mit hochwertigen Geräuschdämmungen, Einschubbegrenzer (geeignet für 240 bis 1100 Liter Tonnen/Container), Rattenschutz ausgestattet.

Die Türen und Deckel sind für ihre Langlebigkeit nach DIN EN ISO 1461 feuerverzinkt. Mit Dreikantschloss für den Entsorger und zur Sicherheit mit 2 Stoßdämpfern in der Klappe.

1100V – Vorderbox
Die Vorderboxen Typ V lassen sich durch die schrägen Seitenwangen und das nach hinten abfallende Dach leichter in das Landschaftsbild integrieren.
Abmessung Standard:
B 156 cm x T 132 cm x H 165 cm

Für 1100 Liter MSTS-Behälter bitte die Abmessung:
B 156 cm x T 140 cm x H 165 cm nutzen.

Designserie Typ L aus schwarzem Basalt

Designserie Typ W aus Sichtbeton

Designserie 1100VR – Vorderbox

VR-Design Typ P aus Sichtbeton

VR-Vorderboxen sind für alle 1100 Liter Container geeignet.

Abmessungen:
B 162 cm x T 140 cm x H 165 cm

Soft Close
Auf Wunsch können alle unsere Müllboxen mit Soft Close ausgestattet werden.

Dieses verhindert das laute Zuschlagen der Einwurfdeckel und minimiert somit erheblich die Geräuschemissionen.

VR-Design Typ W aus Sichtbeton

VR-Design Typ L aus Sichtbeton

Impressionen | Variationen

1100V – Vorderbox
aus Waschgranit und pulverbeschichteten Türen in Anthrazitgrau.

1100V – Vorderbox
aus Sichtbeton und Kastenschlössern in den Einwurfdeckeln.

Impressionen | Variationen

1100VR – Vorderbox
in Standardausführung.

1100VR – Vorderbox
aus Sichtbeton und pulverbeschichteten Türen in Anthrazitgrau.

Impressionen | Variationen

1100N – Normalbox
aus Waschgranit und pulverbeschichteten Türen.

1100N – Normalbox
aus Waschgranit und pulverbeschichteten Türen.

1100NR – Normalbox
aus Sichtbeton und pulverbeschichteten Türen in Anthrazitgrau. Mit bauseitiger Anrampung z. B. für Rollstühle.

Impressionen | Variationen

1100N – Normalbox aus Waschgranit und pulverbeschichteten Türen in Anthrazitgrau. Mit Podest.

1100N – Normalbox aus schwarzem Basalt und pulverbeschichteten Türen (RAL 7016). Mit Anstufung.

1100N – Normalbox in Standardausführung.
Aus Sichtbeton. Mit bauseitiger Anrampung z. B. für Rollstühle.

Impressionen | Variationen

ST – Stirnboxen aus Sichtbeton mit Podest und bauseitigem Rankgitter.

1100V aus schwarzem Basalt. Die Untertüren haben eine glatte Füllung. Alle Stahlteile sind pulverbeschichtet in RAL 7016 Anthrazitgrau, Struktur matt mit Zentralschloss.

Geräte-/Abstellbox Design P Sichtbeton anthrazit durchgefärbt mit Schloss. Stahlteile in RAL 7016 Anthrazitgrau.
Erhältlich als: 1100G B 160 cm x T 138 cm x H 156 cm; 1100GH B 160 cm x T 138 cm x H 166 cm.

1100V Vorderbox aus schwarzem Basalt. Alle Stahlteile feuerverzinkt nach DIN 1461 und zusätzlich pulverbeschichtet in RAL 7016 Anthrazitgrau mit Zentralschloss.

Standard-RAL-Farbtöne für Stahlteile

Auf Wunsch können wir alle Stahlteile mit einer hochwertigen duplex Pulverbeschichtung liefern. Unsere Zulieferer arbeiten nach höchsten Standards und selbstverständlich umweltfreundlich.

Unsere Standard-Farbtöne sind seidenmatt und von der Oberflächenstruktur her glatt. Alle weiteren RAL- und DB-Farbtöne sind möglich. Gern liefern wir Ihnen auch eine Pulverbeschichtung mit einer leichten Struktur. Diese lässt die pulverbeschichteten Oberflächen noch edler erscheinen.

RAL 1013
Perlweiß

RAL 1021
Kadmiumgelb (Rapsgelb)

RAL 5010
Enzianblau

RAL 9010
Reinweiß

RAL 6005
Moosgrün

RAL 6009
Tannengrün

RAL 8017
Schokoladenbraun

RAL 7016
Anthrazitgrau

RAL 9011
Graphitschwarz

Doppel-Müllschränke aus schwarzem Basalt.
Die Türen sind pulverbeschichtet in RAL 7016 Anthrazitgrau mit leichter Struktur.

Betonoberflächen

Unser Standardbeton ist schalungsglatter Sichtbeton. Das Dach ist von Hand geglättet. Optional haben Sie die Wahl aus den unten abgebildeten Betonoberflächen. Alle unsere Betone sind güteschutzüberwacht.

Farbabweichungen und Ausblühungen sind bei Betonoberflächen möglich. Druck- und fototechnische Farbabweichungen sind möglich!

*** Beton, eingefärbt**

Zeithain (ähnlich Leinekiesel)
Korngröße: 3-16

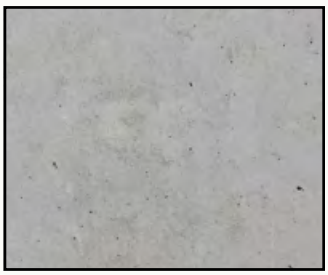

Sichtbeton – Standard

Sichtbeton*
anthrazit druchgefärbt

Waschgranit
Korngröße: 5-8

Schwarzer Basalt*
Korngröße: 5-8

Nordischweiß® mit Weiß-zement, Korngröße: 5-8

Waschbeton (Besenstrich)

Roter Basalt*
Korngröße: 5-8

Nordischweiß® mit Granit und Weißzement, Korngröße: 5-8

Exklusive Oberflächen

Ilcodur-Grigio

Ilcodur-Grafito*

ST Stirnbox mit Podest aus Waschgranit.
Die Türen sind pulverbeschichtet in RAL 7016 Anthrazitgrau. Wir empfehlen für die leichtere Befüllung eine Stufe oder ein Podest.

Verschlussmöglichkeiten

Die Türen haben serienmäßig ein Dreikantschloss für den Entsorger.

Doppelschließung
für die große Vorderboxklappe.
Vorgerichtet für 40 mm Profilhalbzylinder mit Alu-Witterungsschutz und Dreikant für den Entsorger.

Einwurfdeckel
mit Kastenschloss für 40 mm Profilhalbzylinder vorgerichtet.
Inklusive Alu-Witterungsschutz.

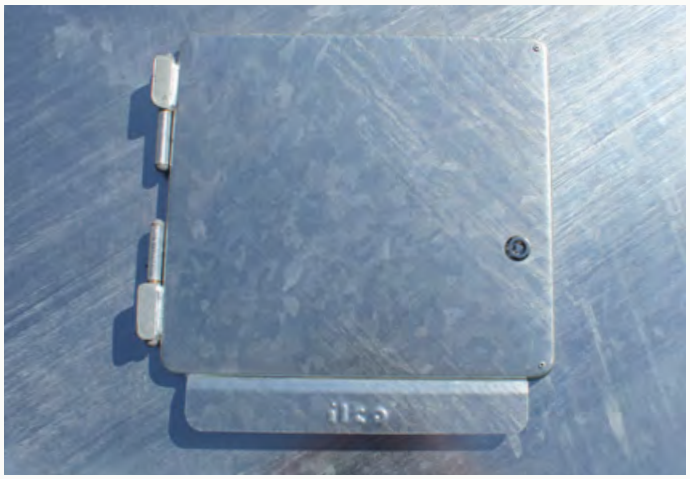

Einwurfdeckel mit Dreikantschloss

Beide Einwurfdeckel verschließbar über ein **Zentralschloss**. Hierfür wird nur ein Profilhalbzylinder 30 mm pro Box benötigt. Erhältlich nur für 1100V- und 1100VR-Boxen.

Folienaufkleber zur Kennzeichnung der Müllsorte.
Erhältlich für: Restmüll, Biomüll, Wertstoffe und Altpapier.

Alu Prägeschild zur Kennzeichnung der Müllsorte.
Erhältlich für: Restmüll, Biomüll, Wertstoffe und Papier.

Technische Informationen

Papiereinwurf

Eine extra Blende hinter dem Einwurfdeckel ermöglicht es, den Einwurf nur für Papier und Pappe auszurüsten.

Diese Variante kann auch mit Verschließbarkeit ausgestattet werden.

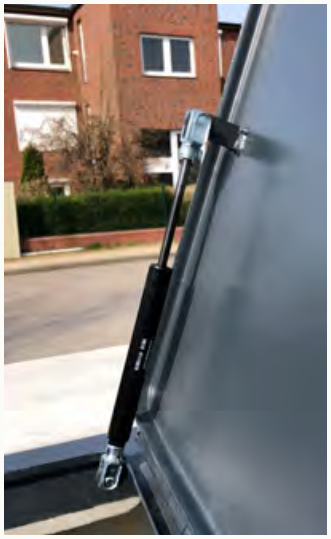

Soft Close

Extra leise schließende Einwurfdeckel.

Durch die Sonderausstattung „Soft Close“ können die Geräusche, die beim Schließen der Einwurfdeckel entstehen, auf ein Minimum reduziert werden. Auch als Nachrüstsatz für Müllboxen ab Baujahr 01/2018 erhältlich.

Dreikantschloss

Die robusten profilierten Türen und Einwurfdeckel sind immer nach DIN 1461 feuerverzinkt und somit dauerhaft gegen Rost geschützt.

Serienmäßig haben alle Müllboxen ein Dreikantschloss für den Entsorger.

Sicherheit

Aus Sicherheitsgründen und der Langlebigkeit rüstet ilco die Klappen für die Vorderboxen immer mit **zwei** hochwertigen Stoßdämpfern aus.

Extra große **Einwurföffnungen** z. B. für Wertstoffsäcke.
Nur in Verbindung mit einer Pulverbeschichtung.

Extra Öffnung für Papier und Pappe.

Gesamtübersicht mit Abmessungen

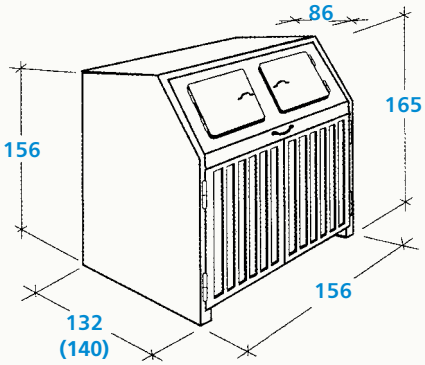

1100V – Vorderbox (140 cm Tiefe für MSTS-Behälter)

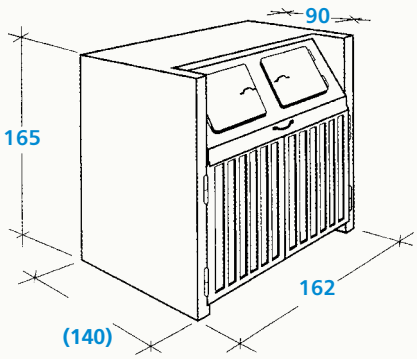

1100VR – Vorderbox

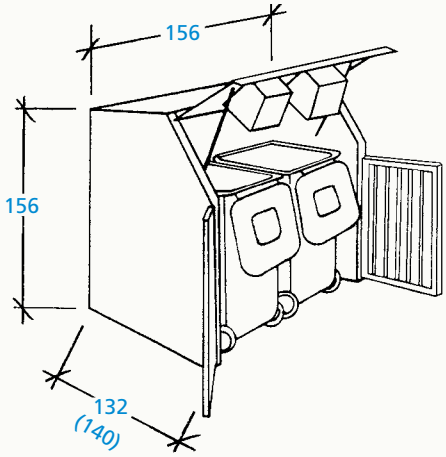

Einwurftrichter
für Tonnen 2 x 360 l oder 2 x 240 l

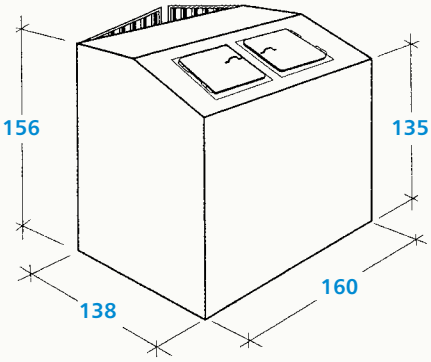

1100N – Normalbox*

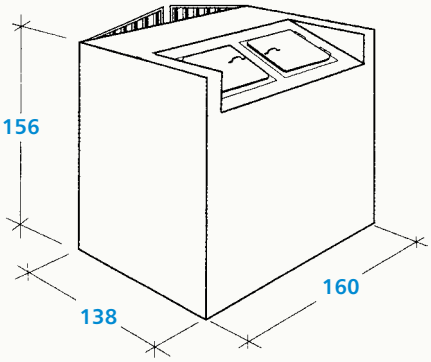

1100NR – Normalbox*

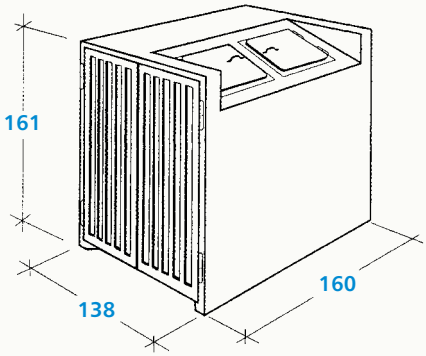

1100ST – Stirnbox rechts*

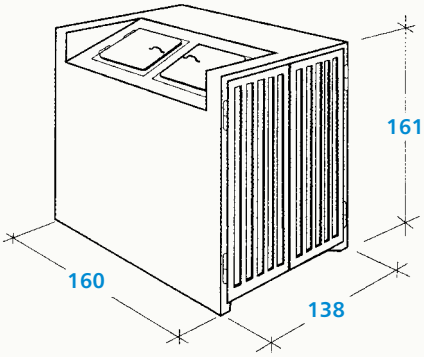

1100ST – Stirnbox links*

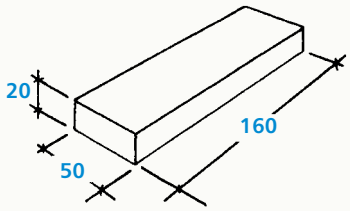

Stufe

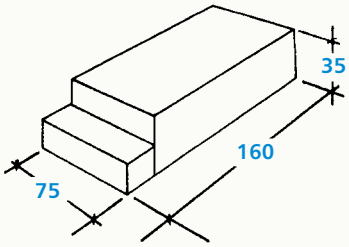

Bedienungspodest
mit Antrittstufe

Wenn bauseitig keine Anstufung erfolgt, muss bei den mit * gekennzeichneten Boxen die Stufe oder das Podest eingesetzt werden.

Technische Änderungen vorbehalten.

Gesamtübersicht mit Abmessungen

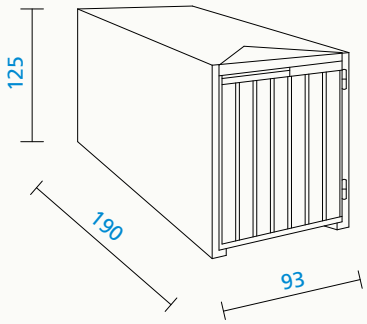

Fahrradgarage Typ R1
mit Dreieckaussparung im Dach

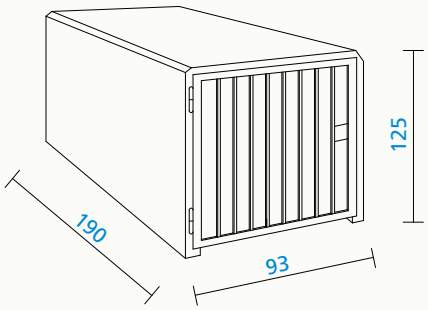

Kinderwagen-Garage /
Fahrradgarage Typ R1

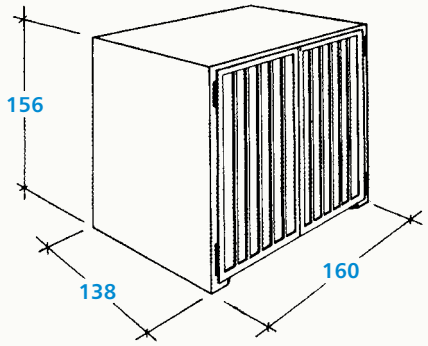

1100 G – Gerätebox (H 156)*
Innenmaße (BxTxH) 148x128x150cm
lichte Breite zwischen den Führungskufen vorn 111cm, hinten 100cm,
Stellraumtiefe 112cm

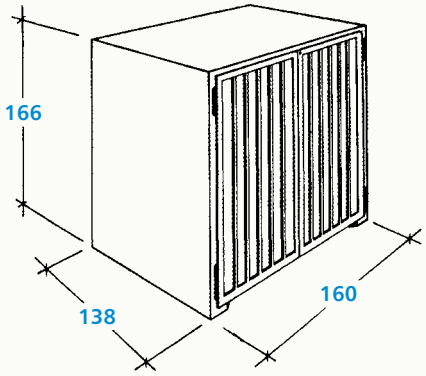

1100 GH – Gerätebox (166)*
Innenmaße (BxTxH) 148x128x160cm
lichte Breite zwischen den Führungskufen vorn 134cm, hinten 128cm
Stellraumtiefe 124cm

Geräteboxen

auch als Mini-Garage
für Rollstühle geeignet

Sonderausstattung
gegen Aufpreis:
Rohrrahmeneinsteckschloss,
Luftgitter (Seiten-/Rückwand),
Türen in RAL-Farben
pulverbeschichtet,
Holzverlattung.

*Aufstellung nur
durch LKW-Kran.

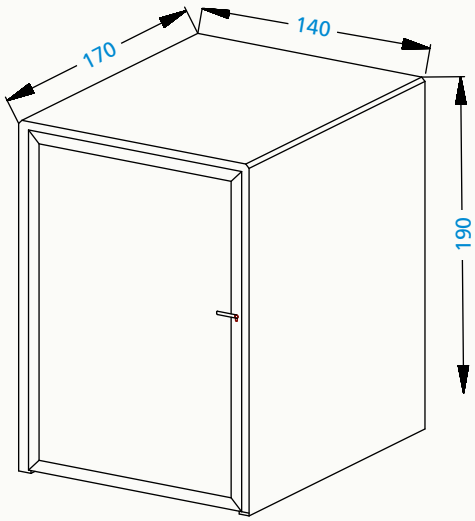

Große Gerätebox / Scootergarage*
Diese große Garage ist sehr vielseitig. Sie kann z. B. als Gerätebox, Pumpenhaus oder auch als Scootergarage genutzt werden.

Die Tür ist verschließbar über ein Schloss inkl. 3 Schlüssel.

Abmessung:
B 140 cm x H 190 cm x T 170 cm

Lieferprogramm

■ Müllboxen ■ Müllschränke ■ Geräteboxen ■ Scooterständer
■ Kinderwagengaragen ■ Fahrradgaragen ■ Scootergaragen ■ Fahrradständer

Fahrradanlehnbügel Typ P1

Anlehnbügel Burghausen

Anlehnbügel Erfurt

Anlehnbügel Erfurt G

Fahrradständer L15 – vom ADFC empfohlen

Lieferprogramm Scooterparker und Rollerständer

Scooterständer Typ Hamburg

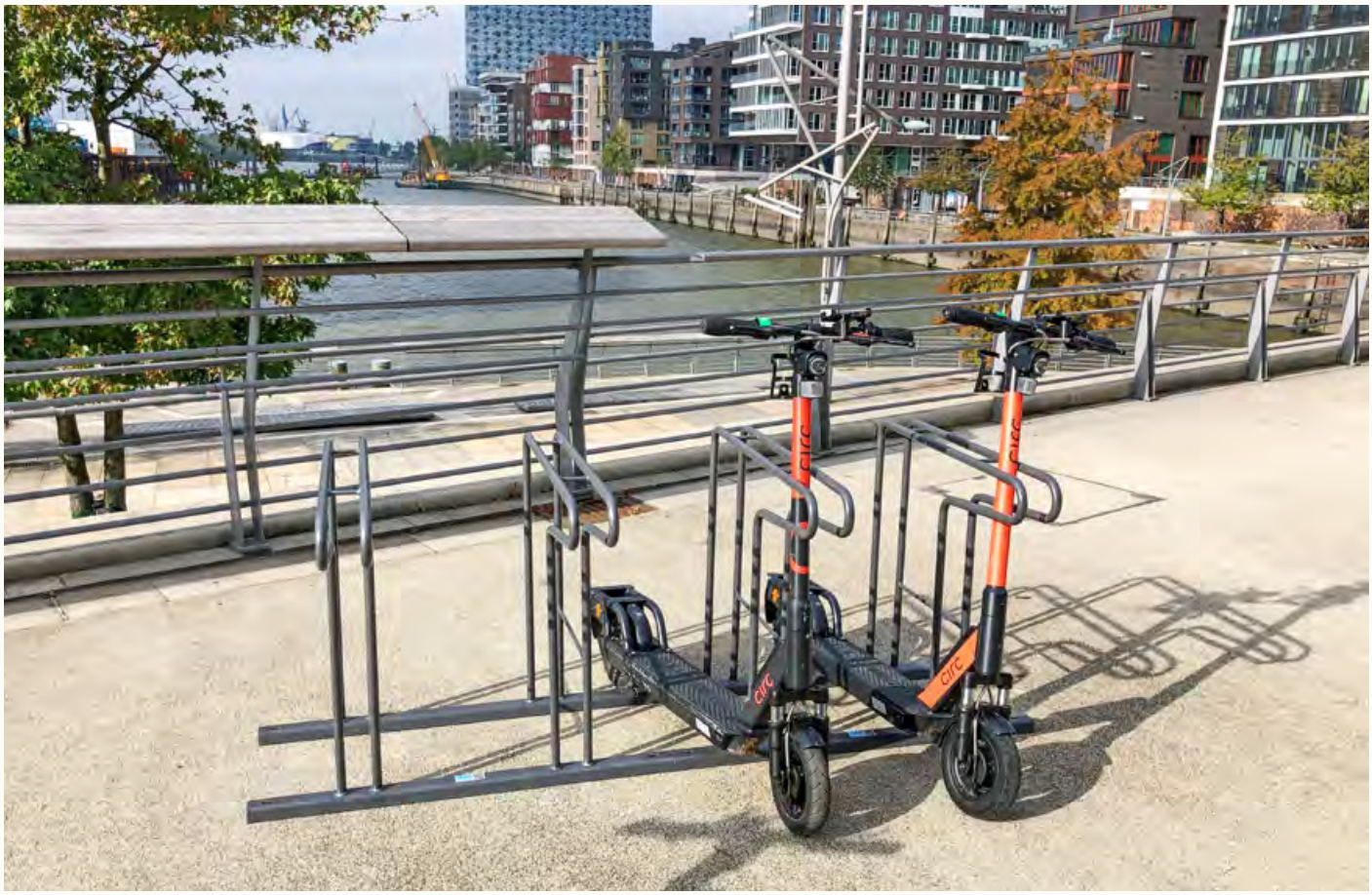

Scooterständer Typ S2

Allgemeine Informationen

Unsere Müllboxen, Fahrradgaragen und Mülltonnenschränke in Sicht- oder Waschbeton Betongüte C 30/37 sind fugenlos aus einem Stück gegossen und entsprechen den DIN Vorschriften für Müllschränke. Für die Standfestigkeit und der Qualität sind unsere Betone güteschutzüberwacht. Die Stahltüren und Rahmen an unseren Müllboxen sind nach DIN 1461 feuerverzinkt und können auf Wunsch zusätzlich mit einer hochwertigen Pulverbeschichtung nach RAL oder DB Farbtönen ausgestattet werden. Eine Auswahl an Betonoberflächen, Türdesigns und Farben ermöglichen eine große Vielfalt unserer Produkte. Die Anlieferung und Aufstellung erfolgt durch werkseigene Lkws mit Ladekran in einem Schwenkbereich bis 12 Meter. Bitte halten Sie 15m Parkraum für den LKW frei. Durch den Einsatz unserer Spezial- Transportaufstellkarre für unsere Müllboxen und Fahrradgaragen, können gegen Aufpreis auch größere Entfernungen überbrückt werden. Dafür müssen die Transportwege eben, befestigt für große Lasten (bei Müllboxen 2,8 Tonnen und Fahrradgaragen 3,6 Tonnen) und mind. 1,50 Meter breit befahrbar sein. Die Standplätze sollten bauseits höhengerecht und in Wage sein. Wir empfehlen Gehwegplatten oder Verbundpflastersteine mit Unterbau. Müllboxen und Fahrradgaragen benötigen für ihren richtigen und dauerhaften Stand, einen entsprechenden ausgekofferten, aufgefüllten und verdichteten Untergrund der eine Last von 2,5 Tonnen pro Element Stand hält.

Bei sich gegenüber stehenden Müllschränken sollte der Zwischenraum mind. 1,50 Meter betragen. Bei Müllboxenanlagen sollte der Zwischenraum mind. 2 Meter betragen. Für den Zugang- / Abrollweg der Mülltonnen sollte eine Breite von mind. 1 Meter Breite eingehalten werden. Bei Müllcontainern mindestens 1,50 Meter Breite.

Illmann GmbH
Betonerzeugnisse

Hans-Geiger-Straße 5
D-21465 Reinbek/Neuschönningstedt
Telefon 040/761 19 78-0
Telefax 040/761 19 78-20
E-Mail: illmann@ilco-beton.de
Internet: www.ilco-beton.de

Änderungen von Konstruktion und Ausstattung vorbehalten! · 1.5 dp 08.20